TELESIN

For HERO 12/11/10/9/MAX

Rechargeable Shorty Tripod With Remote Control

Shorty 充电遥控三脚架自拍杆

USER MANUAL/用户手册

Contents
目录

中文 ---------- 1

EN ---------- 5

DE ---------- 10

IT ---------- 13

FR ---------- 16

ES ---------- 20

前言

感谢您购买 Telesin 产品。

重要提示

- 请认真阅读本用户手册。
- 请妥善保管用户手册。将产品交给他人使用时，请务必附带本用户手册。
- 请注意所有警告提示并遵循用户手册内的所有指令。
- 请勿拆卸或损伤本产品，若变形或进水，请立即停止使用。
- 在充电过程中，请勿用如毛巾、衣服之类的物品将产品掩盖，避免导致火警。
- 请勿跌落或在高温、短路情况下使用本产品。
- 请将本产品放置在儿童不能接触的地方。

警告

请勿拆卸产品或更换电池，如您怀疑产品有任何问题，请联系购买平台，申请售后处理。

功能

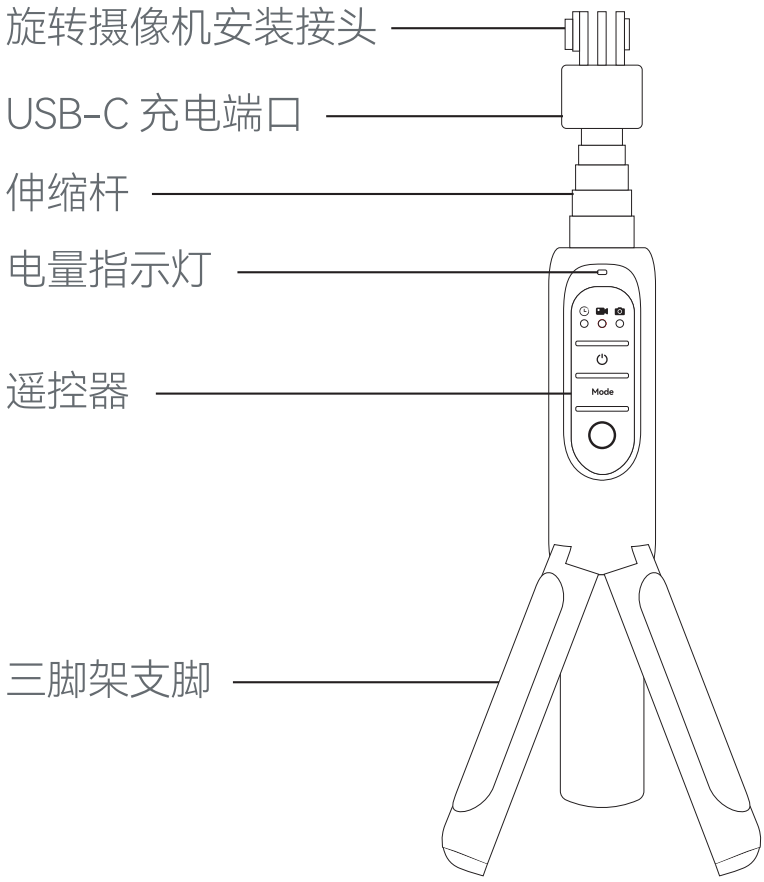

安装

使用顶部的安装接头，将摄像机安装到 Shorty。

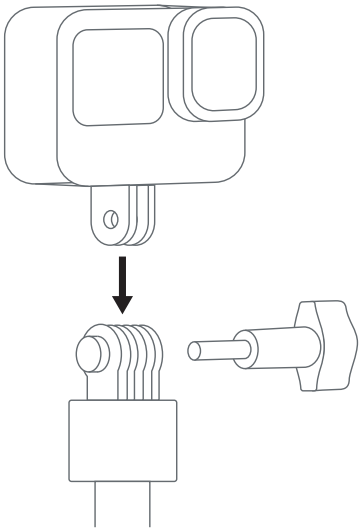

* 拍摄静态影像时，可以随时展开内置三脚架支脚。你可以旋转或倾斜摄像机来调整拍摄角度。

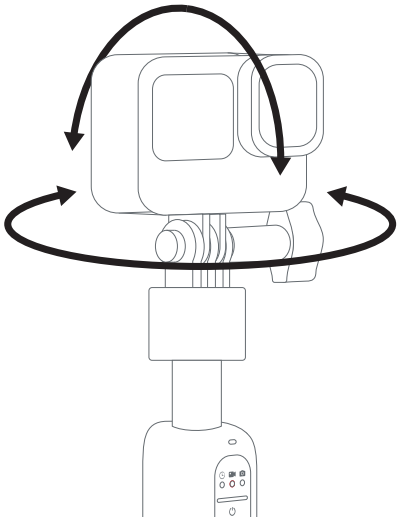

警告

当 Shorty 用作无线遥控器或在 USB-C 数据线与摄像机连接时，Shorty 不具备防风雨特性。

开机和蓝牙配对

长按 3 秒电源键 ⏻ 遥控器开机。Shorty 将自动开始配对。在搜索摄像机时，LED 灯会呈蓝色闪烁，连接成功后呈蓝色长亮。

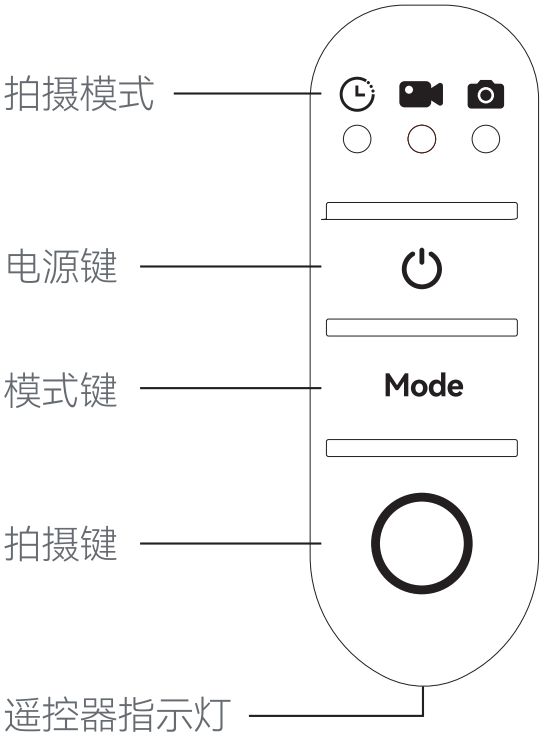

切换拍摄模式

按压模式键 Mode 切换相机延时 、录像 或拍照 模式。

开始拍摄

1. 按压拍摄键 开始拍摄;
2. 录像时按压模式键 Mode ，收藏精彩时刻;
3. 已连接的相机在附近时，按压拍摄键 ，打开相机并开始拍摄;再按压拍摄键 ，结束拍摄。

进入快录状态

长按模式键 Mode 5秒进入快录状态，相机关机。再按5秒退出快录状态，相机开机恢复正常状态。

重置配对

长按模式键 Mode +电源键 3秒，重置配对。

充电

打开防水塞，将充电线插入端口。将充电线的另一端连接到USB 电源。

充电时间：2.5h
电池容量：4800 mAh
输入/输出接口：USB-C
电源输入：5V ⎓ 2A, 9V ⎓ 1.5A, 12V ⎓ 1A
电源输出：5V ⎓ 2A, 9V ⎓ 1.5A, 12V ⎓ 1A

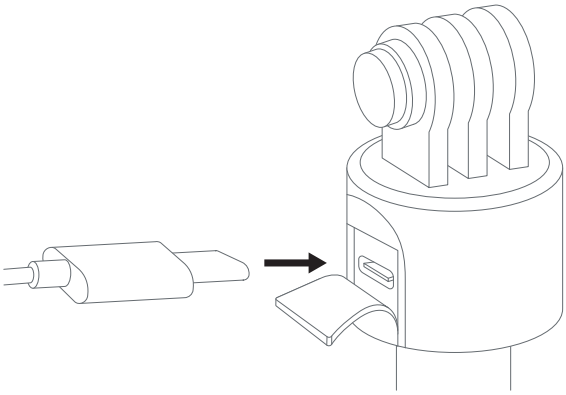

*数据由 Telesin实验室测定值，但因客观环境改变，数据略有偏差。

免责声明

请仔细阅读本声明，一旦使用本产品，即视为对本声明的全部认可和接受。每次使用前，请仔细检查产品，若出现破损、变形，请勿使用。使用本产品，就意味着您认可并同意,您将对使用本产品的行为和可能产生的后果负全部责任。您承诺仅会出于正当合法的目的使用本产品。您理解并同意，对于直接或间接因使用本产品而造成的滥用、不利影响、损害、伤害、惩罚或者其他法律后果，泰迅数码有限公司（以下简称“Telesin”）将不承担任何责任。用户应遵循包括但不限于本文提及的使用注意事项。在国家法律法规范围内，本承诺解释权、修改权归 Telesin 所有。

* 泰迅保修期从您收到货物后的当日起计算，享有 6 个月保修服务。

Foreword

Thank you for purchasing Telesin product.

Important Notes

- Before using this product, read this manual carefully.
- Keep the manual properly. If other users want to use this product, give this manual with the product.
- Note all the warnings and follow all the instructions provided in this user manual.
- Do not disassemble the product. If the product is deformed or gets wet, immediately stop all use.
- Do not cover the product with towels, clothing or other items during charging to avoid fire.
- Avoid dropping the product. Do not use it in excessive temperature or short circuit situations.
- Keep out of reach of children.

Warnings

Do not disassemble the product or change its battery. If you have any questions, please contact the seller to apply for after-sales service.

The Basics

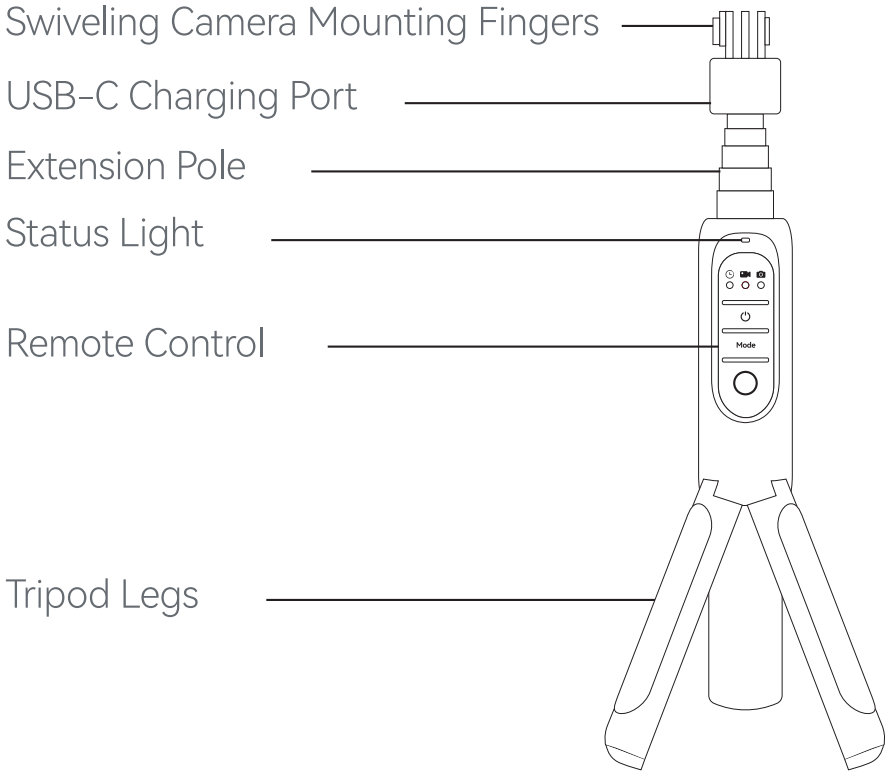

Mounting

Mount your camera to shorty using the top mounting fingers.

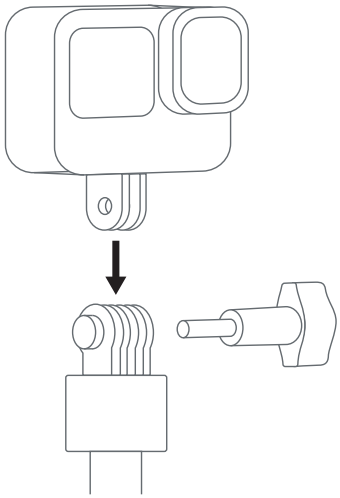

* You can swivel or tilt your camera to adjust the capture angle.

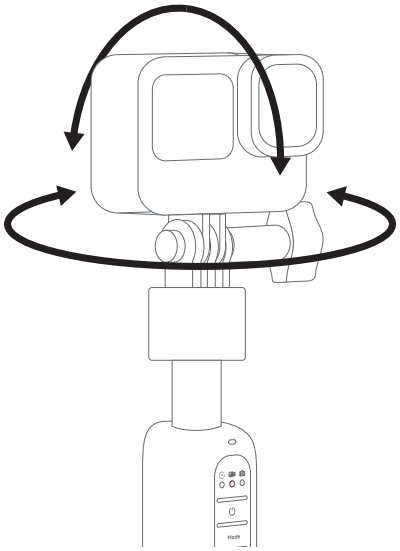

Warning:

Shorty is not weather resistant when used as a wireless remote or any time the USB-C cable is disconnected from your camera.

Power On and Bluetooth Pairing

Press and hold the Power button ⏻ on 3 seconds to power on. Shorty will automatically begin pairing. The LED will blink blue while it's searching for the camera and turn solid blue when it's connected.

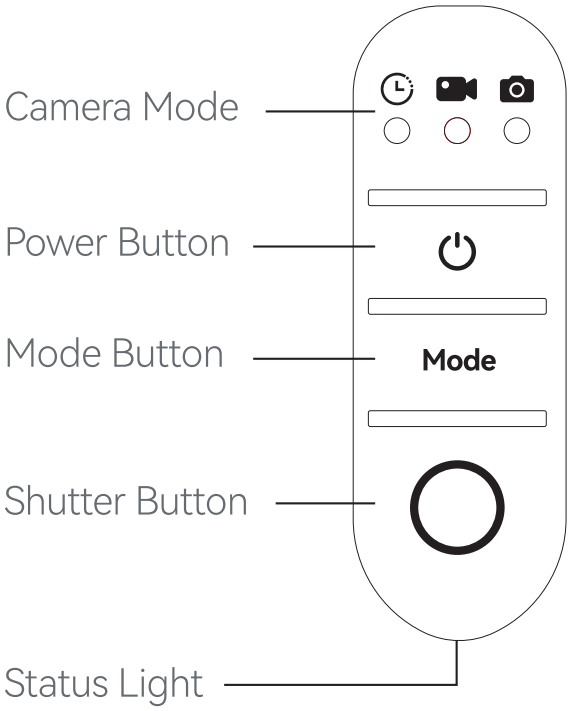

Switch Camera Mode

Press the Mode button [Mode] to cycle the mode that you want.

Time-lapse Mode Video Mode Photo Mode

Start Capturing

1. Press the Shutter button [○] to start capturing.
2. Mark favorite moments by pressing the Mode button [Mode] on the remote during recording.
3. When the connected camera is nearby, press the Shutter button [○] to turn on the camera and start capturing.Press the Shutter button [○] again to end.

Entering Quick Record Status

Press and hold the Mode button [Mode] for 5 seconds to enter the Quick Record state and turn off the camera. Press again for 5 seconds to exit the quick recording state, and the camera will power on to resume the normal state.

Reset Pairing

Press and hold Mode button [Mode] +Power button [⏻] for 3 seconds to reset pairing.

Charging

Plug the charging cable into the charging slot. Connect the other end of the cable to a computer or other USB power source.

Charging Time: ~2.5hr
Battery Capacity: 4800 mAh
Input/Output Port: USB-C
Power Input: 5V⎓ 2A, 9V⎓ 1.5A, 12V⎓ 1A
Power Output: 5V ⎓ 2A, 9V ⎓ 1.5A, 12V ⎓ 1A

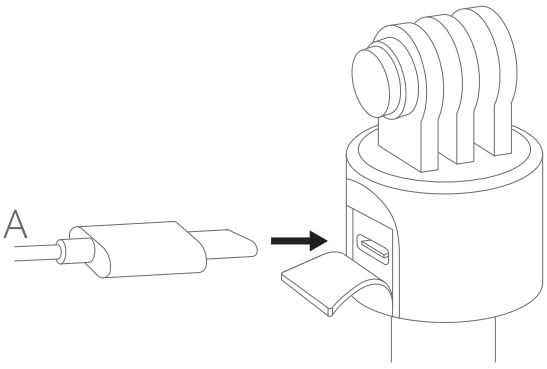

*The data are measured by Telesin Lab but may vary based on specific circumstances.

FCC Caution

15.19 Labelling requirements.
This device complies with part 15 of the FCC Rules. Operation is subject tthe following two conditions: (1) This device may not cause harmful interference, and (2) this device must accept any infterference received, including interference that may cause undesired operation.
15.21 Information to user.
Any Changes or modifications not expressly approved by the partyresponsible for compliance could void the user's authority to operate the equipment.
15.105 Information to the user.
Note: This equipment has been tested and found to comply with the limitsfor a Class B digital device, pursuant to part 15 of the FCC Rules. These limits are designed to provide reasonable protection againarmful interference in a residential installation. This equipment generates uses and can radiate radio frequency energy and, if not installed and used in accordance with the instructions, may cause harmful interference to radio communications. Howvever, there is no guarantee that interference will not occur in a particular installation. If this equipment does cause harnnful interference to radio or television reception, which can be determined by turning the equipment off and on, the user is encouraged to try to correct the interference by one or more of the following measures:
-Reorient or relocate the receiving antenna.
-Increase the separation between the equipment and receiver.
-Connect the equipment into an outlet on a circuit differentt from that to which the receiver is connected.
-Consult the dealer or an experienced radio/TV technician for help.

* RF warning for Portable device:
The device has been evaluated to meet general RF exposure requirement. The device can be used in portable exposure condition without restriction.

IC Caution

This device complies with Industry Canada´s licence-exempt RSSs. Operation is subject to the following two conditions:
(1) This device may not cause interference;
(2) This device must accept any interference, including interference that may cause undesired operation of the device.
The device has been evaluated to meet general RF exposure requirement. The device can be used in portable exposure condition without restriction.

Le présent appareil est conforme aux CNR d'Industrie Canada applicables aux apparei ls radio exempts de licence. L'exploitation est autorisée aux deux conditions suivantes:
(1) l'appareil ne doit pas produire de brouillage, et
(2) l'utilisateur de l'appareil doit accepter tout brouillage radicpélectrique subi, même si le brouillage est susceptible d'en compromettre le fonctionneement.
L'appareil a été évalué pour répondre aux exigences généralesd'exposition Rf.
L'appareil peut être utilisé dans des conditions d'exposition portables sans restriction.

Declaration
of Conformity

Disclaimer

Please read this statement carefully and by using this product you will be deemed to have acknowledged and accepted it in full. Please check the product carefully before each use and do not use it if damaged or deformed. By using this product, you acknowledge and agree that you are fully responsible for your actions and the possible consequences of using this product.You undertake to use this product only for legitimate and lawful purposes. You understand and agree that Telesin Digital Co.,Ltd ("Telesin") shall not be liable for any misuse, adverse effects, damages, injuries, penalties or other legal consequences arising directly or indirectly from the use of this product. The user should follow the precautions including but not limited to those mentioned herein. To the extent Telesin reserves the right to interpret and modify this commitment within the limits of national laws and regulations.
*The warranty period for TELESIN products begins 6 months on the day you receive the product.

Vorwort

Vielen Dank, dass Sie sich für ein Produkt von Telesin entschieden haben.

Wichtige Hinweise

- Lesen Sie dieses Handbuch vor der Verwendung dieses Produkts sorgfältig durch.
- Bewahren Sie das Handbuch ordnungsgemäß auf. Wenn andere Benutzer dieses Produkt verwenden möchten, geben Sie das Handbuch zusammen mit dem Produkt weiter.
- Beachten Sie alle Warnhinweise und befolgen Sie die Anweisungen in diesem Handbuch.
- Zerlegen Sie das Produkt nicht. Stellen Sie die Verwendung sofort ein, wenn das Produkt verformt oder nass wird.
- Decken Sie das Produkt während des Ladevorgangs nicht mit Handtüchern, Kleidung oder anderen Gegenständen ab, um Brandgefahr zu vermeiden.
- Lassen Sie das Produkt nicht fallen. Vermeiden Sie extreme Temperaturen oder Kurzschlüsse.
- Außerhalb der Reichweite von Kindern aufbewahren.

Warnhinweise

Zerlegen Sie das Produkt nicht und verändern Sie die Batterie nicht. Wenn Sie Fragen haben, wenden Sie sich bitte an den Verkäufer oder den Kundendienst.

Grundfunktionen

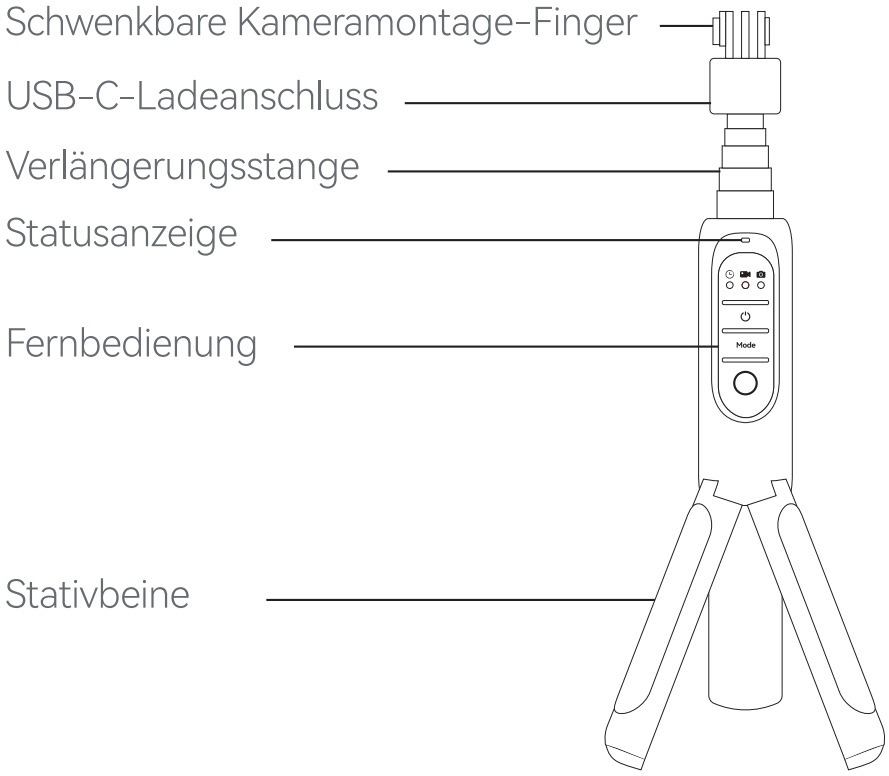

Montage

Befestigen Sie Ihre Kamera mit den oberen Montagefingern am Shorty.

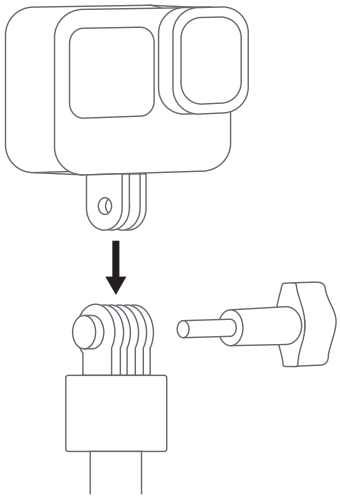

* Sie können die Kamera schwenken oder neigen, um den Aufnahmewinkel anzupassen.

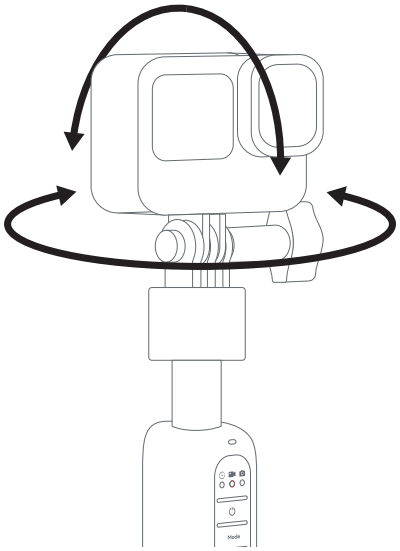

Warnung:

Das Shorty ist nicht wetterfest, wenn es als kabellose Fernbedienung verwendet wird oder wenn das USB-C-Kabel von der Kamera getrennt ist.

Einschalten und Bluetooth-Kopplung

. Drücken und halten Sie die Einschalttaste ⏻ 2 Sekunden lang, um das Shorty einzuschalten.

. Das Shorty beginnt automatisch mit der Kopplung. Die LED blinkt blau, während nach der Kamera gesucht wird, und leuchtet dauerhaft Weiß, wenn die Verbindung hergestellt ist.

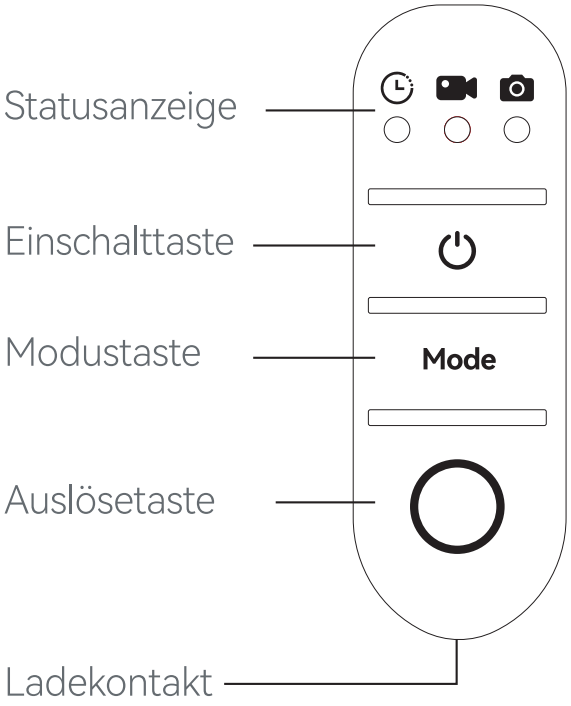

Modus wechseln

Drücken Sie die Modustaste, Mode um zwischen den Modi zu wechseln:

Zeitraffer-Modus Video-Modus Foto-Modus

Aufnahme starten

1. Drücken Sie die Auslösetaste ○ um die Aufnahme zu starten.
2. Markieren Sie Lieblingsmomente, indem Sie während der Aufnahme Mode die Modustaste auf der Fernbedienung drücken.
3. Wenn sich die verbundene Kamera in der Nähe befindet, drücken Sie die Auslösetaste ○ um die Kamera einzuschalten und die Aufnahme zu starten.
4. Drücken Sie die Auslösetaste ○ erneut, um die Aufnahme zu beenden.

Schnellaufnahme-Modus aktivieren

Drücken und halten Sie die Modustaste Mode 3 Sekunden lang, um in den Schnellaufnahme-Modus zu wechseln und die Kamera auszuschalten. Drücken Sie erneut 3 Sekunden lang, um den Schnellaufnahme-Modus zu verlassen und die Kamera einzuschalten.

Kopplung zurücksetzen

Drücken und halten Sie die Modus- und Einschalttasten (Mode + ⏻) 3 Sekunden lang, um die Kopplung zurückzusetzen.

Aufladen

. Schließen Sie das Ladekabel an den Ladeanschluss an.
. Verbinden Sie das andere Ende des Kabels mit einem Computer oder einer anderen USB-Stromquelle.

Ladezeit: ca. 2,5 Stunden

Batteriekapazität: 4800 mAh

Eingangs-/Ausgangsanschluss: USB-C

Stromeingang: 5V⎓2A, 9V⎓1,5A, 12V⎓1A

Netzteilausgang: 5V⎓2A, 9V⎓1.5A, 12V⎓1A

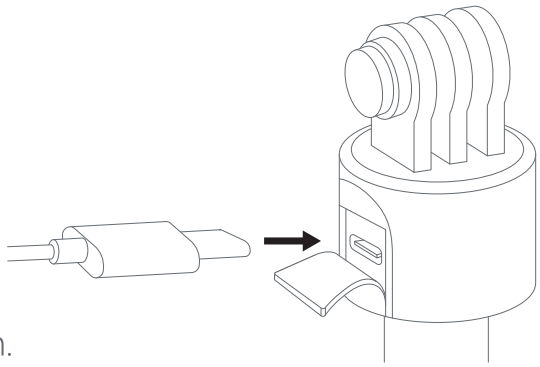

*Die Daten wurden von Telesin Lab gemessen und können je nach spezifischen Umständen variieren.

Prefazione

Grazie per aver acquistato un prodotto Telesin.

Note Importanti

- Leggere attentamente questo manuale prima di utilizzare il prodotto.
- Conservare il manuale in un luogo sicuro. Se altri utenti desiderano utilizzare il prodotto, fornire loro il manuale insieme al prodotto.
- Prestare attenzione a tutte le avvertenze e seguire le istruzioni fornite in questo manuale.
- Non smontare il prodotto. Smettere immediatamente di usarlo se è deformato o bagnato.
- Non coprire il prodotto con asciugamani, indumenti o altri oggetti durante la ricarica per evitare incendi.
- Evitare di far cadere il prodotto. Non utilizzarlo in condizioni di temperature estreme o cortocircuiti.
- Tenere fuori dalla portata dei bambini.

Avvertenze

Non smontare il prodotto né modificare la batteria. In caso di domande, contattare il venditore o il servizio post-vendita.

Funzioni Base

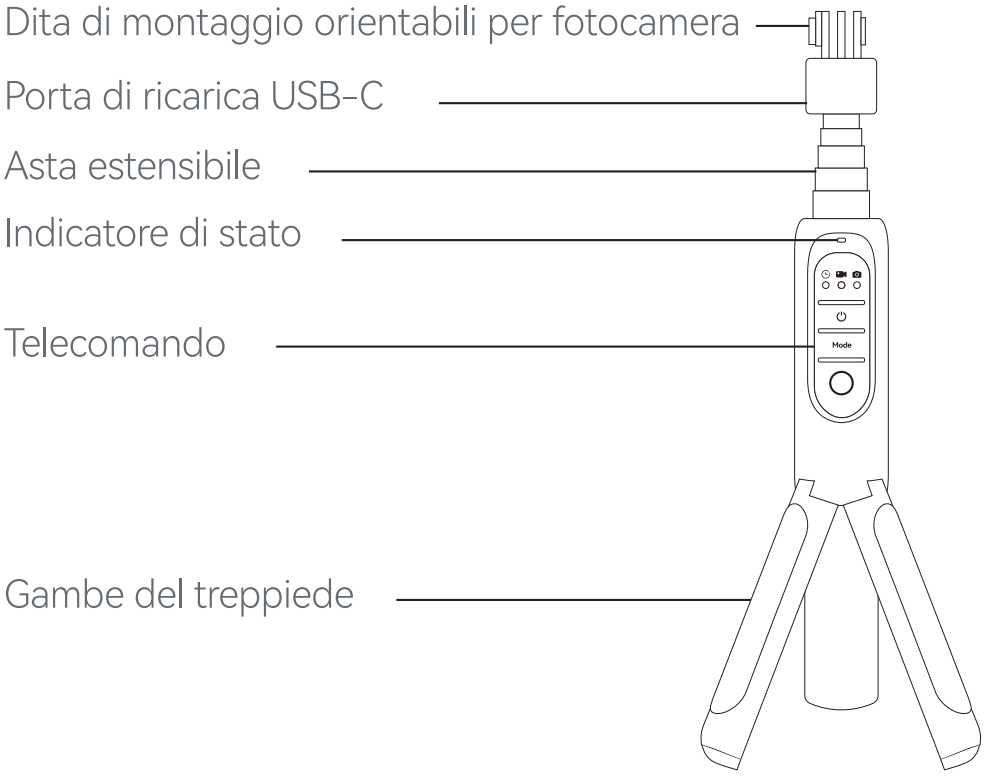

Montaggio

Montare la fotocamera al treppiede Shorty utilizzando le dita di montaggio superiori.

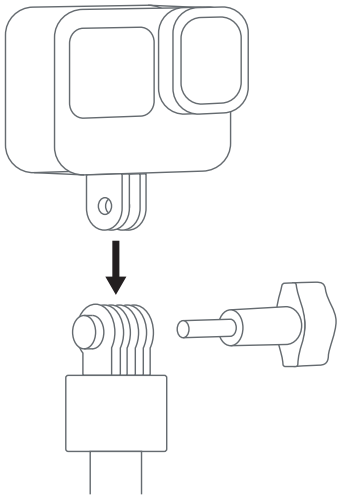

* È possibile ruotare o inclinare la fotocamera per regolare l'angolo di ripresa.

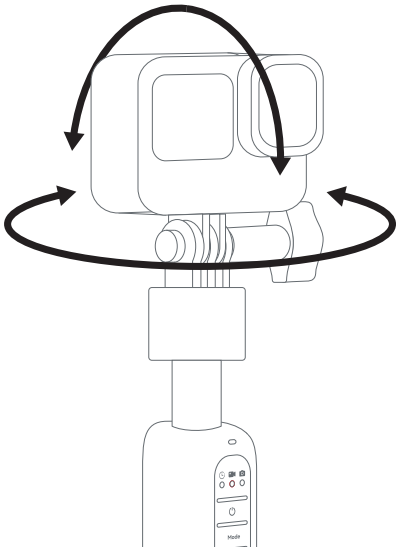

Avvertenza:

Shorty non è resistente alle intemperie quando utilizzato come telecomando wireless o quando il cavo USB-C è scollegato dalla fotocamera.

Accensione e Associazione Bluetooth

. Premere e tenere premuto il pulsante di accensione per 2 secondi per accendere il treppiede Shorty.

. Il dispositivo avvierà automaticamente l'associazione. La spia LED lampeggerà in blu durante la ricerca della fotocamera e diventerà bianco fisso quando è connesso.

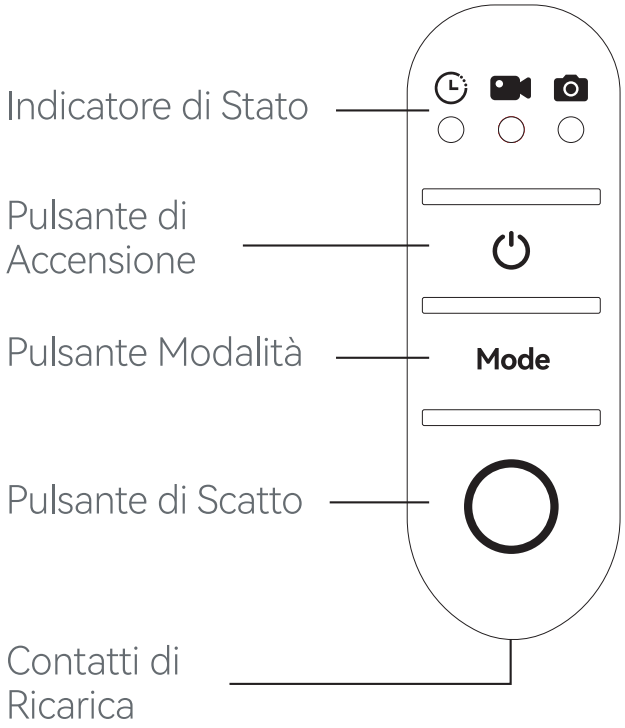

Cambia Modalità

Premere il pulsante modalità Mode per scorrere tra le modalità:

Modalità Time-lapse Modalità Video Modalità Fotos

Avviare la Registrazione

1. Premere il pulsante di scatto per avviare la registrazione.
2. Segnare i momenti preferiti premendo il pulsante modalità Mode sul telecomando durante la registrazione.
3. Quando la fotocamera connessa è nelle vicinanze, premere il pulsante di scatto per accendere la fotocamera e avviare la registrazione.
4. Premere nuovamente il pulsante di scatto per terminare la registrazione.

Attivare lo Stato di Registrazione Rapida

Tenere premuto il pulsante modalità Mode per 3 secondi per entrare nella modalità di registrazione rapida e spegnere la fotocamera. Tenere nuovamente premuto per 3 secondi per uscire dalla modalità di registrazione rapida e accendere la fotocamera.

Reimpostare l'Associazione

Tenere premuti i pulsanti modalità e accensione (Mode +) per 3 secondi per reimpostare l'associazione.

Ricarica

. Collegare il cavo di ricarica alla porta di ricarica.
. Collegare l'altra estremità del cavo a un computer o ad un'altra fonte di alimentazione USB.

Tempo di Ricarica: circa 2,5 ore

Capacità della Batteria: 4800 mAh

Porta di Ingresso/Uscita: USB-C

Ingresso di Alimentazione: 5V⎓2A, 9V⎓1,5A, 12V⎓1A

Sortie d'alimentation: 5V⎓2A, 9V⎓1.5A, 12V⎓1A

*I dati sono stati misurati dal laboratorio Telesin e possono variare in base alle circostanze specifiche.

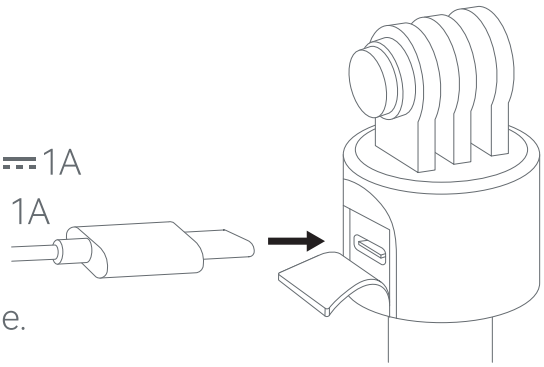

Préface

Merci d'avoir choisi un produit Telesin.

Notes Importantes

- Lisez attentivement ce manuel avant d'utiliser ce produit.
- Conservez ce manuel en lieu sûr. Si d'autres utilisateurs souhaitent utiliser ce produit, fournissez-leur ce manuel avec le produit.
- Respectez toutes les consignes de sécurité et suivez les instructions fournies dans ce manuel.
- Ne démontez pas le produit. Arrêtez immédiatement son utilisation s'il est déformé ou mouillé.
- Ne couvrez pas le produit avec des serviettes, des vêtements ou d'autres objets pendant la charge pour éviter les risques d'incendie.
- Évitez de faire tomber le produit. Ne l'utilisez pas à des températures extrêmes ou en cas de court-circuit.
- Gardez hors de portée des enfants.

Avertissements

Ne démontez pas le produit et ne modifiez pas sa batterie. Si vous avez des questions, contactez le vendeur ou le service après-vente.

Fonctions de Base

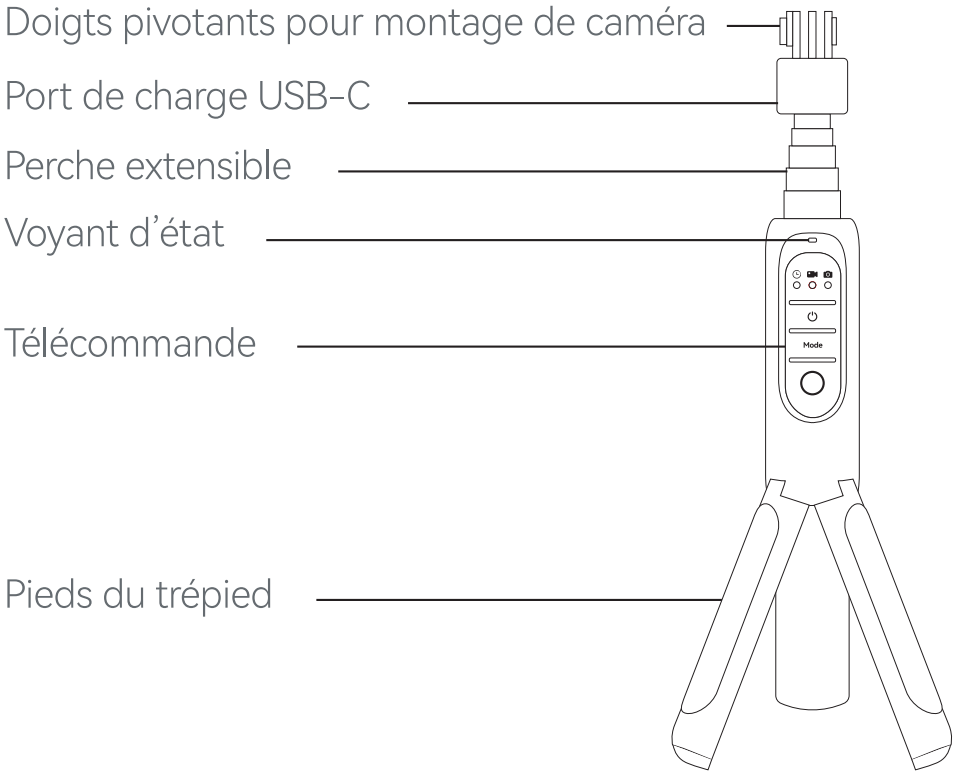

Montage

Fixez votre caméra au Shorty à l'aide des doigts de montage supérieurs.

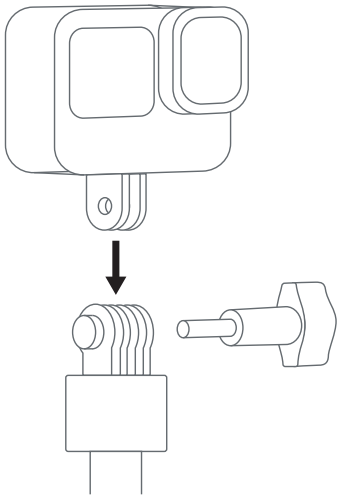

* Vous pouvez faire pivoter ou incliner la caméra pour ajuster l'angle de prise de vue.

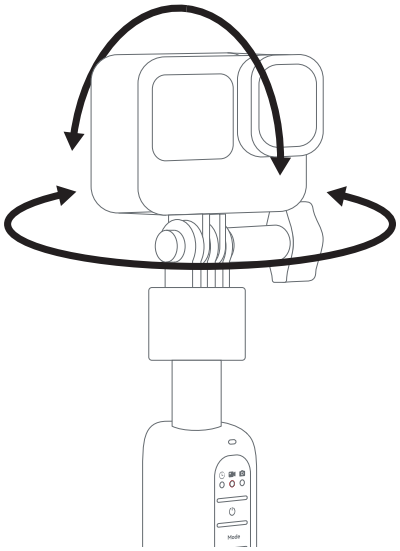

Avertissement :

Le Shorty n'est pas résistant aux intempéries lorsqu'il est utilisé comme télécommande sans fil ou lorsque le câble USB-C est déconnecté de la caméra.

Allumage et Appairage Bluetooth

. Appuyez et maintenez le bouton d'alimentation ⏻ pendant 2 secondes pour allumer le Shorty.

. Le Shorty commencera automatiquement l'appairage. Le voyant LED clignotera en bleu pendant la recherche de la caméra et deviendra blanc fixe une fois connecté.

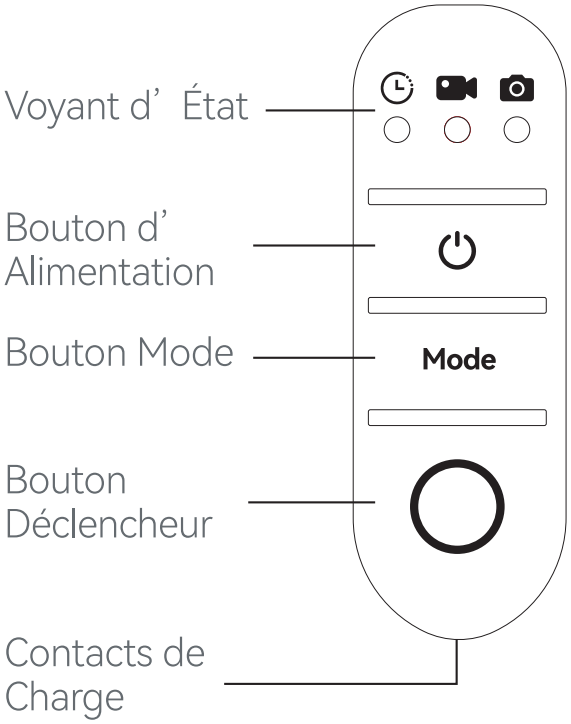

Changer de Mode

Appuyez sur le bouton Mode Mode pour alterner entre les modes :

Mode Time-lapse Mode Vidéo Mode Photo

Démarrer l'Enregistrement

1. Appuyez sur le bouton ○ Déclencheur pour démarrer l' enregistrement.
2. Marquez vos moments favoris en appuyant sur le bouton Mode Mode de la télécommande pendant l' enregistrement.
3. Lorsque la caméra connectée est à proximité, appuyez sur le bouton Déclencheur ○ pour allumer la caméra et démarrer l' enregistrement.
4. Appuyez à nouveau sur le bouton Déclencheur ○ pour terminer l' enregistrement.

4. Drücken Sie die Auslösetaste (☒) erneut, um die Aufnahme zu beenden.

Activer le Mode d'Enregistrement Rapide

Appuyez et maintenez le bouton Mode Mode pendant 3 secondes pour activer le mode d' enregistrement rapide et éteindre la caméra. Appuyez à nouveau pendant 3 secondes pour désactiver ce mode et rallumer la caméra. Mode ⏻

Réinitialiser l'Appairage

Appuyez et maintenez les boutons Mode et Alimentation (+) pendant 3 secondes pour réinitialiser l' appairage.

Recharge

. Branchez le câble de recharge sur le port de charge.
. Connectez l’autre extrémité du câble à un ordinateur ou à une autre source d’alimentation USB.

Temps de Recharge : ~2,5 heures

Capacité de la Batterie : 4800 mAh

Port d’Entrée/Sortie : USB-C

Entrée d’Alimentation : 5V⎓2A, 9V⎓1,5A, 12V⎓1A

Uscita dell'alimentazione: 5V⎓2A, 9V⎓1.5A, 12V⎓1A

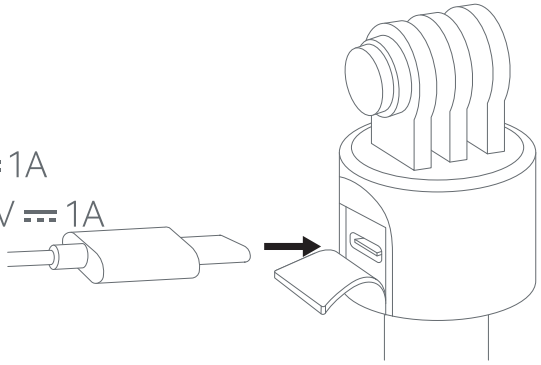

*Les données ont été mesurées par Telesin Lab et peuvent varier en fonction des circonstances spécifiques.

Prólogo

Gracias por adquirir un producto Telesin.

Notas Importantes

- Guarde este manual en un lugar seguro. Si otros usuarios desean usar este
- producto, proporcióneles este manual junto con el producto.
- Preste atención a todas las advertencias y siga las instrucciones proporcionadas en este manual.
- No desmonte el producto. Deje de usarlo de inmediato si está deformado o mojado.
- No cubra el producto con toallas, ropa u otros objetos durante la carga para evitar incendios.
- Evite dejar caer el producto. No lo use en temperaturas extremas ni en situaciones de cortocircuito.
- Manténgalo fuera del alcance de los niños.

Advertencias

No desmonte el producto ni modifique su batería. Si tiene preguntas, comuníquese con el vendedor o el servicio postventa.

Funciones Básicas

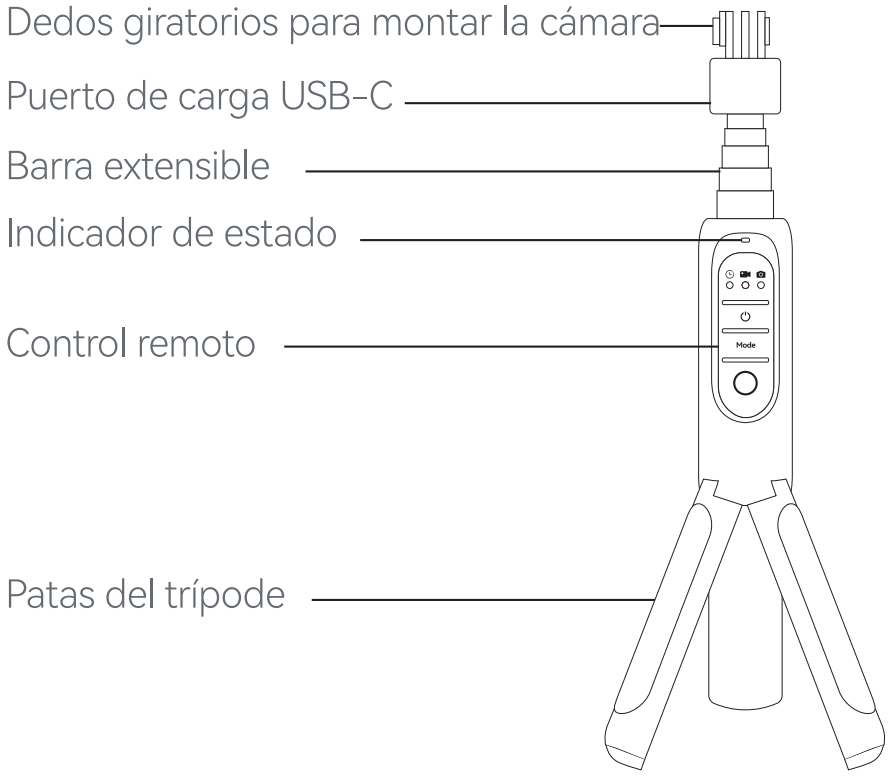

Montaje

Monte su cámara en el Shorty utilizando los dedos de montaje superiores.

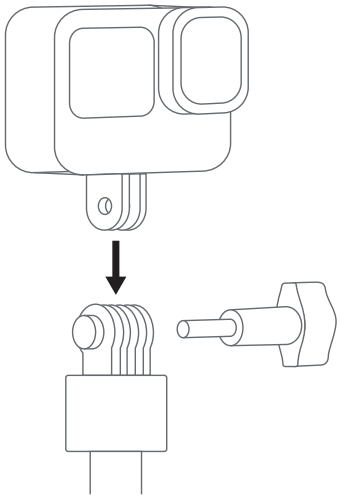

* Puede girar o inclinar la cámara para ajustar el ángulo de captura.

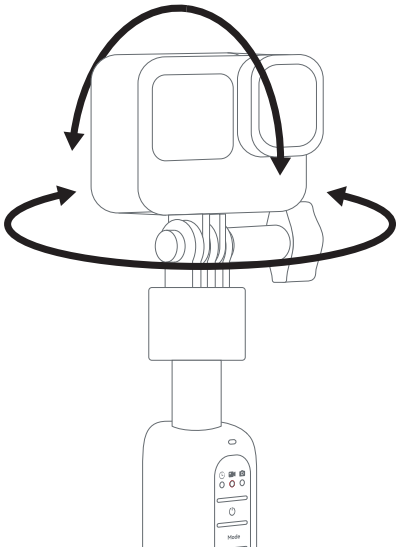

Advertencia:

El Shorty no es resistente a la intemperie cuando se utiliza como control remoto inalámbrico o si el cable USB-C está desconectado de la cámara.

Encendido y Emparejamiento Bluetooth

. Mantenga presionado el botón de encendido durante 2 segundos para encender el Shorty.

. El Shorty comenzará automáticamente el emparejamiento. El LED parpadeará en azul mientras busca la cámara y permanecerá blanco fijo una vez conectado.

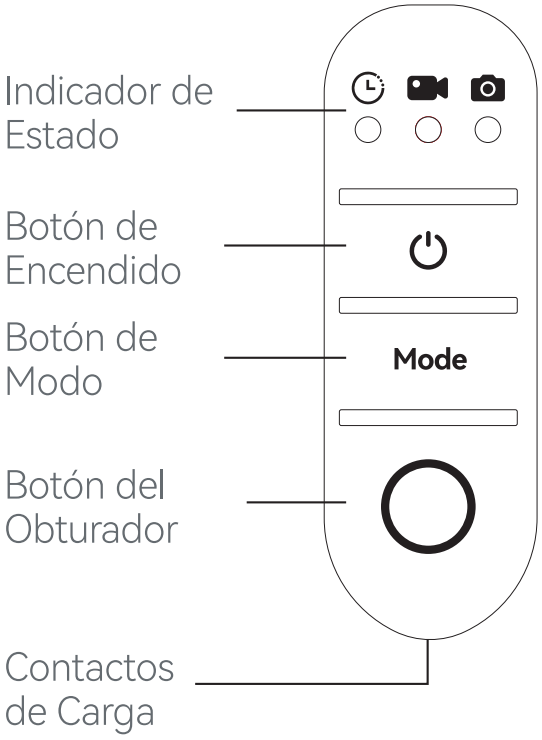

Cambiar de Modo

Presione el botón de modo Mode para alternar entre los modos:

Modo Time-lapse Modo Video Modo Foto

Iniciar Grabación

1. Presione el botón ○ del obturador para iniciar la grabación.
2. Marque los momentos favoritos presionando el botón de modo Mode en el control remoto durante la grabación.
3. Cuando la cámara conectada esté cerca, presione el botón del obturador ○ para encender la cámara y comenzar a grabar.
4. Presione nuevamente el botón del obturador ○ para detener la grabación.

4. Drücken Sie die Auslösetaste (⊠) erneut, um die Aufnahme zu beenden.

Activar el Estado de Grabación Rápida

Mantenga presionado el botón de modo Mode durante 3 segundos para entrar en el modo de grabación rápida y apagar la cámara. Presiónelo nuevamente durante 3 segundos para salir del modo de grabación rápida y encender la cámara.

Restablecer el Emparejamiento

- Mantenga presionados los botones de modo y encendido (Mode + ⏻) durante 3 segundos para restablecer el emparejamiento.

Carga

. Conecte el cable de carga al puerto de carga.
. Conecte el otro extremo del cable a una computadora u otra fuente de alimentación USB.

Tiempo de Carga: ~2,5 horas
Capacidad de la Batería: 4800 mAh
Puerto de Entrada/Salida: USB-C
Entrada de Energía: 5V⎓2A, 9V⎓1,5A, 12V⎓1A
Salida de la fuente de alimentación: 5V⎓2A, 9V⎓1.5A, 12V⎓1A

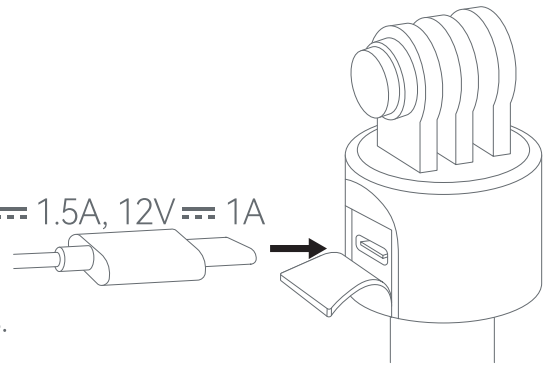

*Los datos fueron medidos por Telesin Lab y pueden variar según las circunstancias específicas.

www.telesin.com